BADU®44

Umwälzpumpen, normalsaugend
Circulation pumps, non self-priming

Kennlinien
Characteristics

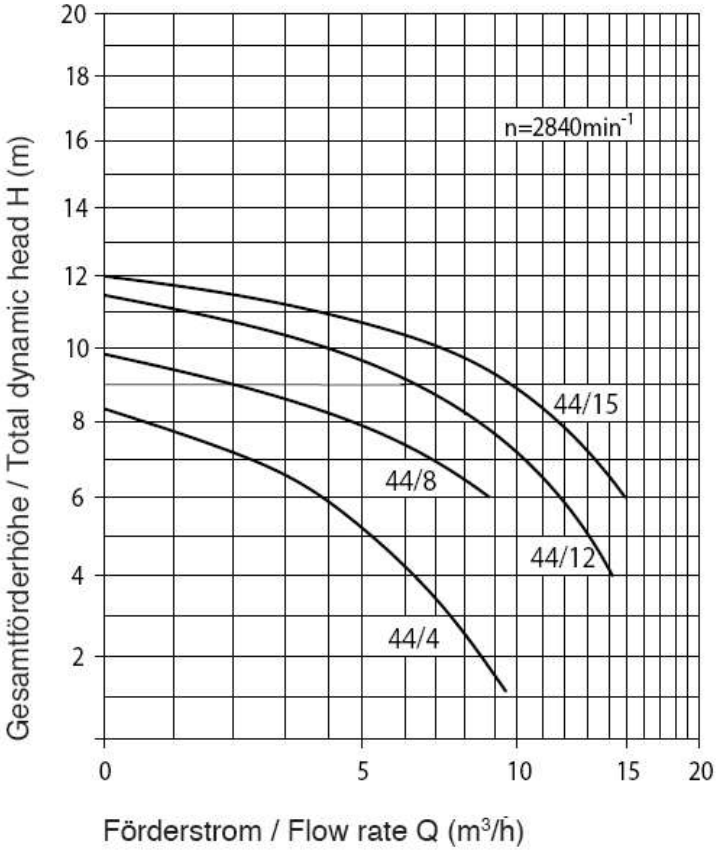

Zeichnungs-Nr.: KL 44.03.009

Maßzeichnung
Dimensioned drawing

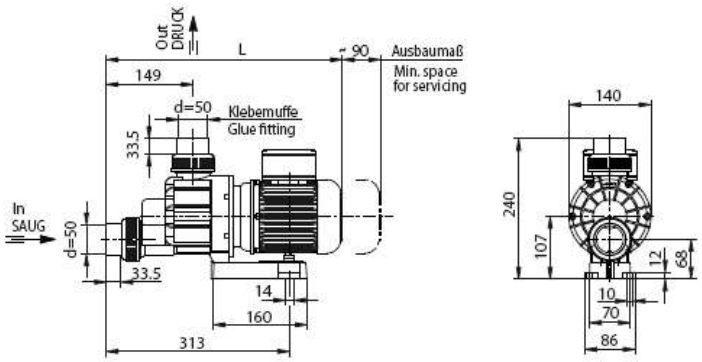

Zeichnungs-Nr.: D 44.03.012

Maßtabelle / Dimension table
Maße in mm / Dimensions in mm

Typ / Type		L (mm)
BADU 44/4	1~	372
BADU 44/8	1~	389
BADU 44/12	1~	404
BADU 44/15	1~	424

Technische Daten bei 50 Hz Technical data at 50 Hz	BADU	44/4	44/8	44/12	44/15
Saug / Druck (d)[4] Inlet / outlet (d)[4]		50/50	50/50	50/50	50/50
Empf. Saug- / Druckleitung, PVC-Rohr, d[4] Rec. inlet / outlet pipe, PVC-pipe, d[4]		50/50	50/50	50/50	50/50
Leistungsaufnahme P_1 (kW) Power input P_1 (kW)	1~ 230 V	0,35	0,45	0,69	0,97
Leistungsabgabe P_2 (kW)[1] Power output P_2 (kW)[1]	1~ 230 V	0,18	0,25	0,45	0,65
Nennstrom (A) Rated current (A)	1~ 230 V	1,95	2,30	3,20	4,70
Gewicht (kg) Weight (kg)	1~	5,9	6,3	6,7	9,1

Spezial-Verschraubung im Lieferumfang enthalten. Special union included.

Schutzart des Motors	IP 55	Type of motor enclosure	IP 55
Wärmeklasse	F	Class of insulation	F
Drehzahl (min⁻¹) ca.	2840	Motor speed approx. (rpm)	2840
Wassertemperatur (°C) max.	40 (60)[5]	Max. water temperature (°C)	40 (60)[5]
Gehäuseinnendruck (bar) max.	2,5	Max. casing pressure (bar)	2.5