BADU®FA 21-50, FA 21-60 und / and FA 21-80

Umwälzpumpen mit Filtergehäuse, normalsaugend
Circulation pumps with strainer tank, non self-priming

Kennlinien
Characteristics

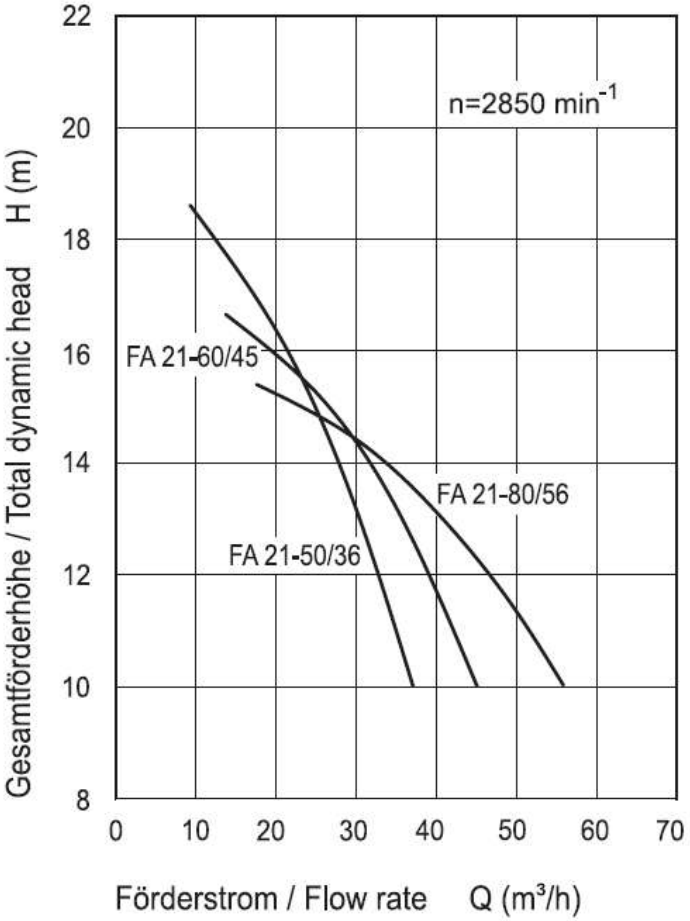

Zeichnungs-Nr.: VKL 21.012-6

Der Betriebspunkt sollte im angegebenen Leistungsbereich liegen, sonst erhöhter Dauerschalldruckpegel!
Dieser ist im unteren Bereich der Kennlinie um so höher, je niedriger der Druck auf der Saugseite der Pumpe ist.

Maßzeichnung
Dimensioned drawing

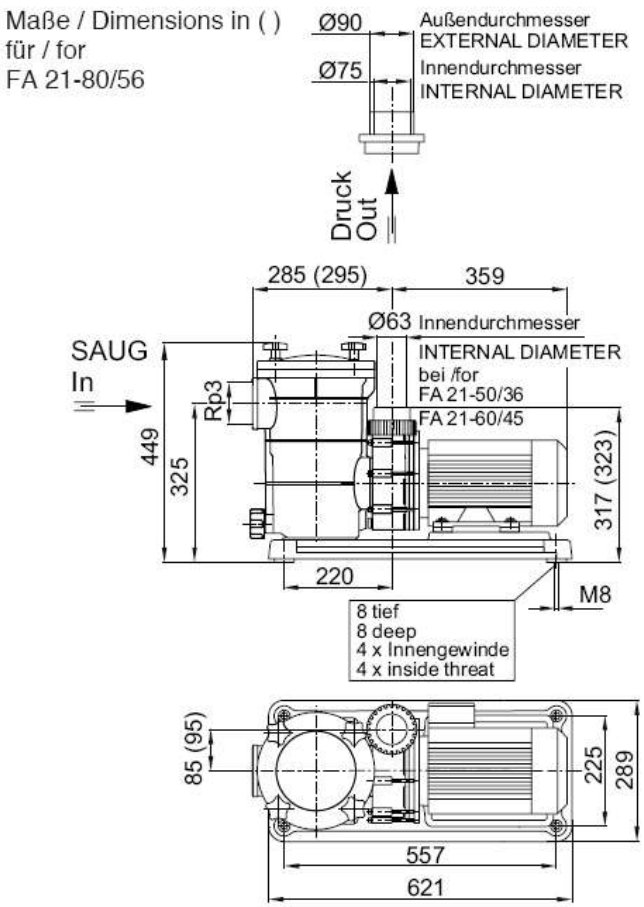

Zeichnungs-Nr.: VD 21.05.425

The operating point should remain within the indicated performance range at all times, otherwise the result will be an elevated continuous sound pressure level.
In the lower segment of the characteristic this is inversely proportional to the pressure level on the pump's intake side.

Technische Daten bei 50 Hz Technical data at 50 Hz	BADU	FA 21-50/36	FA 21-60/45	FA 21-80/56
Saug / Druck (Rp[2])/d) Inlet / outlet connection (Rp[2])/d)		3/63	3/63	3/75 oder/or 90
Empf. Saug- / Druckleitung, PVC-Rohr, d[4]) Rec. inlet / outlet pipe, PVC-pipe, d[4])		90/90	90/90	110/110
Leistungsaufnahme P_1 (kW) Power input P_1 (kW)	3~ Y/Δ 400/230 V	2,64	3,10	3,55
Leistungsabgabe P_2 (kW)[1]) Power output P_2 (kW)[1])	3~ Y/Δ 400/230 V	2,20	2,60	3,00
Nennstrom (A) Rated current (A)	3~ Y/Δ 400/230 V	4,60/8,00	5,50/9,50	6,20/10,70
Gewicht (kg) Weight (kg)	3~	20,0	22,0	25,0

Schutzart des Motors	IP 55	Type of motor enclosure	IP 55
Wärmeklasse	F	Class of insulation	F
Drehzahl (min-1) ca.	2850	Motor speed approx. (rpm)	2850
Wassertemperatur (°C) max.	60	Max. water temperature (°C)	60
Gehäuseinnendruck (bar) max.	2,5	Max. casing pressure (bar)	2.5